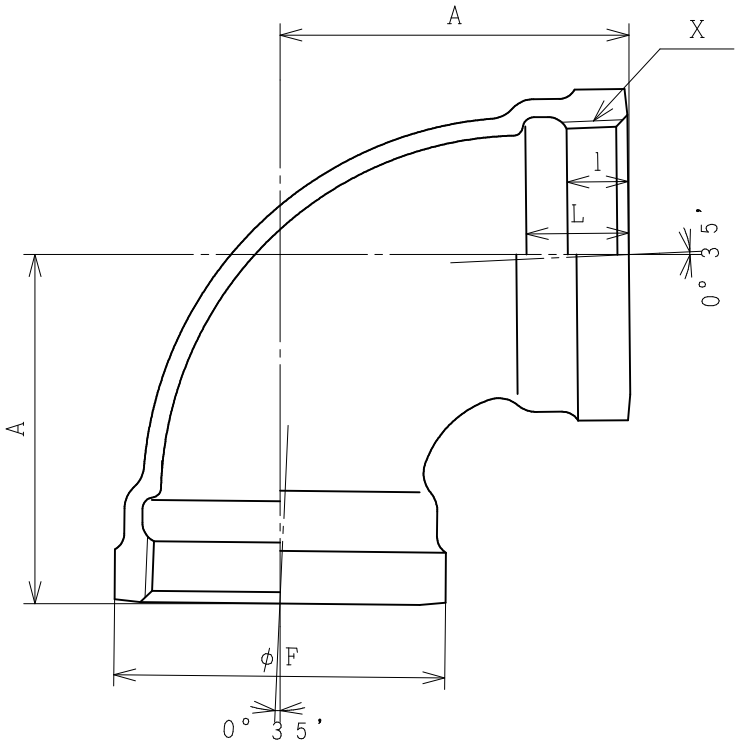

単位：ｍｍ

呼び	A	X	l	L	F
1 1/4	57	Rc1 1/4	10	18	53
1 1/2	63	Rc1 1/2	11	19	60
2	76	Rc2	13	22	73
2 1/2	92	Rc2 1/2	15	25	91
3	106	Rc3	17	28	105
4	132	Rc4	21	33	133

注記）

1．材　　質：ＪＩＳ　Ｇ　５７０５　ＦＣＭＢ　２７５－５
2．ね　　じ：ＪＩＳ　Ｂ　０２０３　管用テーパねじ
3．表面処理：溶融亜鉛めっき
4．形状寸法：ＪＰＦ　ＤＦ　００１　規格対応品

品名	ドレネジ継手 ９０°大曲りエルボ		
略号	ＤＧＬＬ	年月日	２０２４－８－１
桑名金属工業株式会社		図番	Ｗ３６－２５０７３