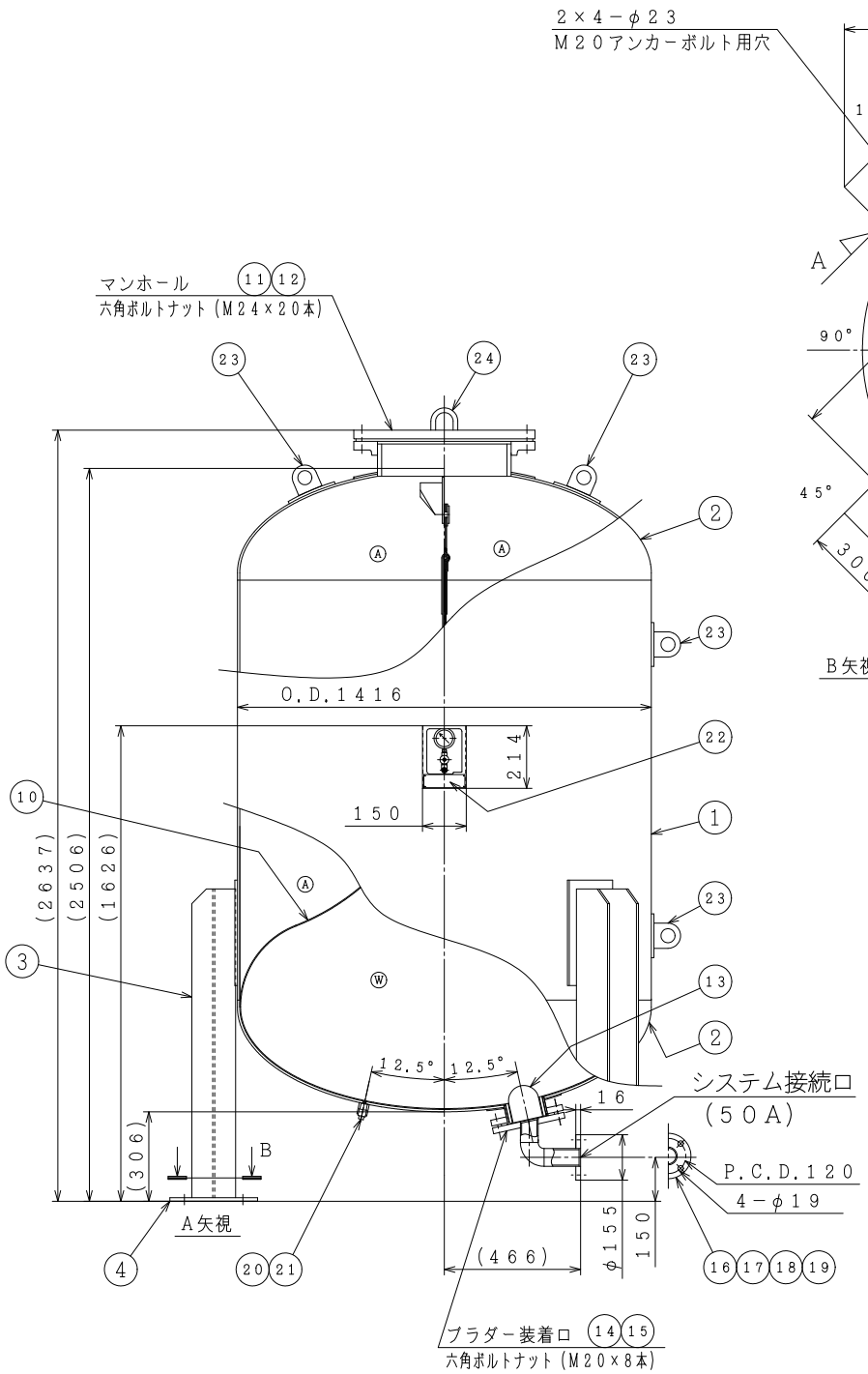

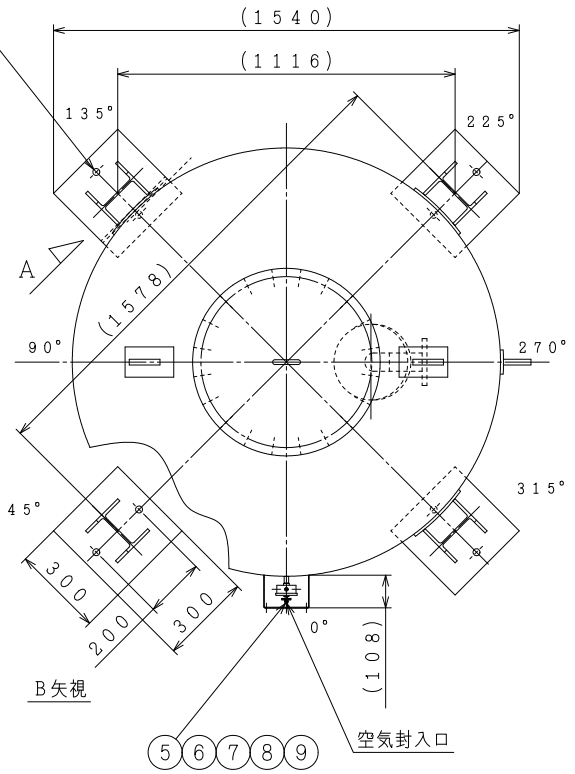

水室・空気室	
Ⓐ	空気室
Ⓦ	水　室

設　計　仕　様	
最高使用圧力	0.80 MPa
最高使用温度	95 ℃
内　容　積	3000 L
最大使用受水量	2400 L
水圧試験圧力	1.35 MPa
基準封入圧力	0.40 MPa
御指定封入圧力	MPa
質　　量	1132 Kg
第二種圧力容器構造規格	合格品
表面処理	酸洗い

本タンクハ、米国アムトロール社トノ技術提携ニ基ヅイテ、設計シタモノデアル。

この図面はホームページ用参考図面となります。
納入仕様書としてご使用いただく際は、
正式図面をお取り寄せください。

（注）

1. 当該タンクへの受水量は表中の最大使用受水量以下としてください。
2. 機能を十分発揮させるために1年以内ごとに1回の定期点検が必要です。
3. 点検・メンテナンスのため、タンクの周囲および上部にスペースを設けてください。
4. システム接続口以外は配管したり緩めたりしないでください。
5. 基準封入圧力とは、ご指定がない場合の弊社出荷時の封入圧力です。
6. 弊社出荷時の封入圧力は最大0.55MPaです。0.55MPaを超える場合は、現地にて運転開始の直前に調整願います。詳細は弊社までお問い合わせください。
7. 当該タンクは屋内外設置仕様です。但し沿岸部および塩害地域等の場合は、本体塗装として塩害対策塗装仕様もオプションとして用意しております。
8. 品番③④⑪の（材質：SS400）表面はポリウレタン樹脂塗装（グレー色）です。
9. 製品の仕様は改良などのために予告なく変更することがあります。

品番	品　名	数量	材質	備　考
24	吊リフック	1	SUS304	φ16
23	吊リフック	4	SS400	—
22	銘　板	1	A1050P	—
21	プラグ	1	SCS13	3/4 B
20	ソケット	1	SUS304TP	3/4 B
19	フランジ	1	SUS F 304	50A
18	短　管	1	SUS304TP	2 B
17	エルボ	1	SUS304	2 B
16	短　管	1	SUS304TP	2 B
15	フタ板	1	SUS F 304	125A
14	フランジ	1	SUS F 304	125A
13	リテーナー	1	SUS304	—
12	フタ板	1	SUS F 304	450A
11	フランジ	1	SUS F 304	450A
10	ブラダー	1	ブチルゴム	—
9	圧力計（IP65相当）	1	SUS304	φ60−2MPa
8	ニードルバルブ	1	C3771B	1/4 B
7	空気圧調整弁	1	C3604	1/4 B
6	チーズ	1	SCS13	1/4 B
5	ハーフニップル	1	SUS304TP	1/4 B
4	ベースプレート	4	SS400	t12
3	レ　グ	4	SS400	H150×150×7/10
2	鏡　板	2	SUS304	t8　2：1半楕円
1	胴　板	1	SUS304	t8

品名	空調・給湯用膨張タンク　EX−3000VS　（0.80MPa）		
略号	EX−3000VS−080	年月日	2024−8−1
桑名金属工業株式会社		図番	S15−A40066_00